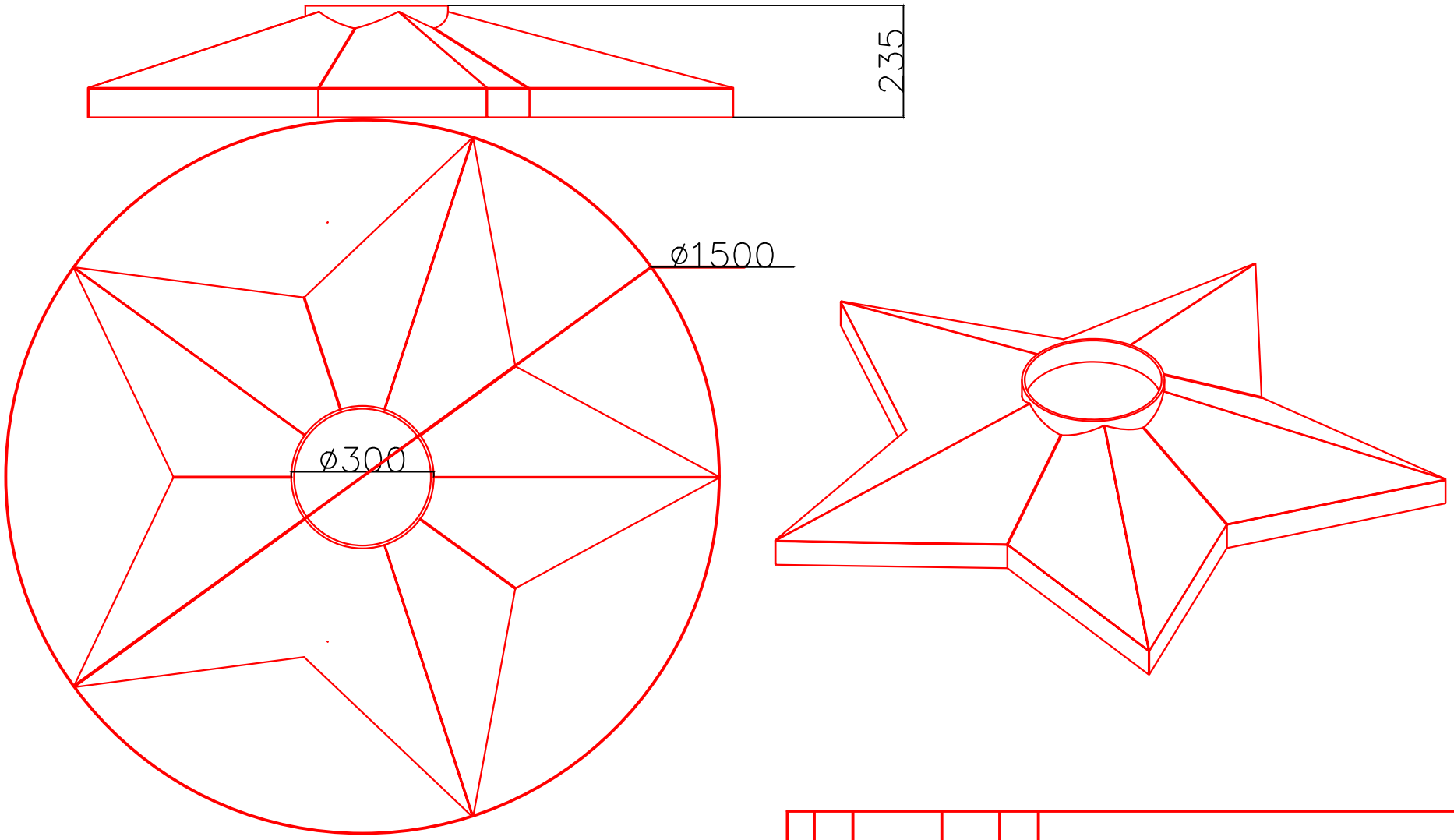

ТЕХНИЧЕСКИЕ ТРЕБОВАНИЯ

1. Лист нержавейки – матовый.
2. Звезда полностью сварная.

Изм.	Лист	№ докум.	Подп.	Дата	Звезда –1500	Лит.	Масса	Масштаб
Разраб.								
Пров.						Лист	Листов 1	
Т. контр.						ООО „Экотеплогаз"		
Н. контр.								
Утв.								

Перв. примен. | Справ. № | Подп. и дата | Инв. № дубл. | Взам. инв. № | Подп. и дата | Инв. № подл.

Копировал | Формат А3 | 1